HP3000-B / HP3000-SC

I - Sirena bus da esterno
GB - Outdoor bus siren
F - Sirène extérieure sur bus
D - Außensirene über bus
ع - صفارة انذار ناقل BUSخارجية

- **Manuale completo**
- **Complete manual**
- **Manuel complet**
- **Ungekürztes Handbuch**
- **دليل الإستعمال الكامل**

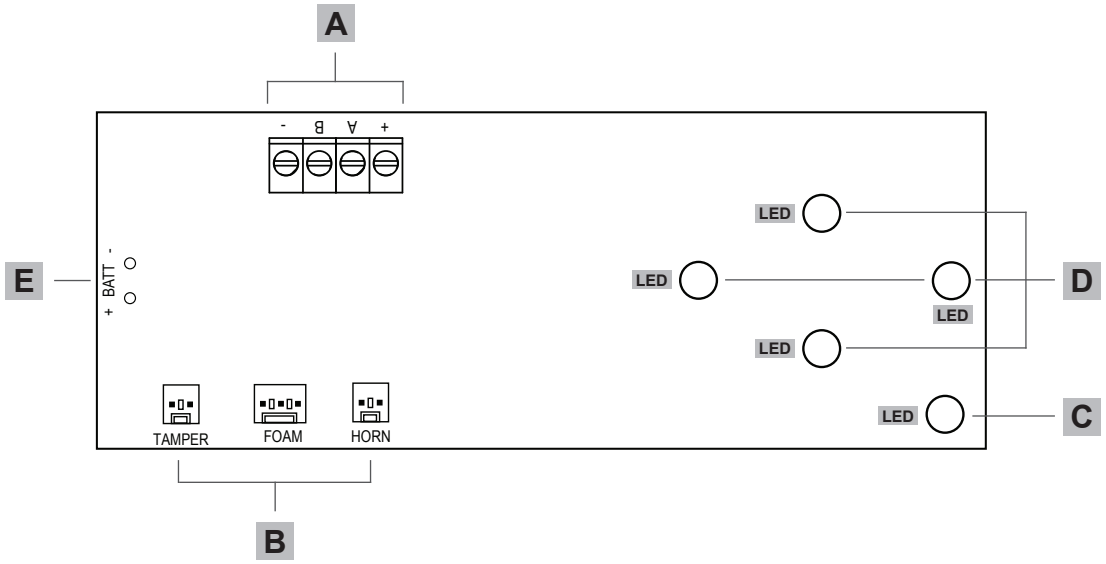

• CONFIGURAZIONE E COLLEGAMENTI • CONFIGURATION AND CONNECTIONS • CONFIGURATION ET CONNEXIONS • KONFIGURATION UND ANSCHLÜSSE • تهيئة وتوصيلات		
A	-	• Negativo di alimentazione • Power negative • Négatif d'alimentation • Minusklemme der Stromversorgung • طرف سالب
	B	• BUS trasmissione/ricezione dati B • Data B transmission/reception BUS • BUS de transmission/rception de données B • BUS Datenübertragung /-empfang B • B ناقل ارسال / استقبال البيانات
	A	• BUS trasmissione/ricezione dati A • Data A transmission/reception BUS • BUS de transmission/rception de données A • BUS Datenübertragung /-empfang A • A ناقل ارسال / استقبال البيانات
	+	• Positivo di alimentazione (+13,8 V⎓) • Power positive (+13,8 V⎓) • Positif d'alimentation (+13,8 V⎓) • Plusklemme Stromversorgung (+13,8 V⎓) • (+13,8 V⎓) طرف موجب
B	TAMPER	• Connettore microswitch coperchio (cavo verde) • Cover microswitch connector (green wire) • Connecteur de micro-interrupteur du couvercle (câble vert) • Mikroschalter-Verbinder Deckel (grünes Kabel) • موصل قاطع صغير للغطاء (كابل أخضر)
	FOAM	• Connettore antischiuma attivo (cavo giallo - solo se presente opzione GRI/HPA800) • Active anti-foam protection connector (yellow wire - only if option GRI/HPA800 is present) • Connecteur antimousse actif (câble jaune - uniquement si option GRI/HPA800 présent) • Verbinder aktiver Schaumschutz (gelbes Kabel - nur wenn vorhanden GRI/HPA800) • موصل مضاد الرغوة نشيط (كابل أصفر - فقط في حالة وجود خيار GRI/HPA800)
	HORN	• Connettore tromba (cavo rosso/nero) • Horn connector (red/black wire) • Connecteur de haut parleur (câble rouge/noir) • Tontrichter-Verbinder (rotes/schwarzes Kabel) • موصل مكبر الصوت (كابل أحمر/أسود)
C	-	• LED stato impianto (rosso) • System status LED (red) • LED état installation (rouge) • Anlagen status-LED (rote) • مؤشر LED وضغية النظام (أحمر)
D	-	• Lampeggiante a LED (rosso) • LED flasher (red) • Clignotant en technologie LED (rouge) • LED blinklicht (rote) • وميض مؤشر LED (أحمر)
E	+BATT	• Cavi collegamento batteria tampone 12 V⎓ 2,3Ah • Back-up battery connection cables 12 V⎓ 2,3Ah • Câbles de raccordement batterie tampon 12 V⎓ 2,3Ah • Anschlusskabel Pufferbatterie 12 V⎓ 2,3Ah • كابلات توصيل بطارية عازلة 12 فولت ⎓ / 2,3أمبير
	-BATT	

	LEGENDA SIMBOLI	SYMBOL KEY	LÉGENDE DES SYMBOLES	SYMBOLLEGENDE	مفتاح الرموز
⎓	Tensione di alimentazione continua	Direct current power voltage	Tension d'alimentation continue	Gleichstromvers orgungsspannung	جهد التيار الكهربائي المستمر

Made in Italy

ELKRON
Tel. +39.011.3986711
www.elkron.com – info@elkron.it

ELKRON is a trademark of
URMET S.p.A.
Via Bologna, 188/C 10154 Torino (TO) – Italy
www.urmet.com

DS80HP04-001A LBT81120

● CARATTERISTICHE TECNICHE ● TECHNICAL FEATURES ● CARACTERISTIQUES TECHNIQUES ● TECHNISCHE EIGENSCHAFTEN ● الخصائص التقنية		
● Tensione nominale di alimentazione ● Nominal supply voltage ● Tension nominale d'alimentation ● Nennversorgungsspannung ● الجهد الإسمي للتزويد بالطاقة		13,8 V⎓
● Tensione di funzionamento ● Operating voltage ● Tension de fonctionnement ● Betriebsspannung ● الجهد الكهربائي للتشغيل		10,5 ÷ 15 V⎓
● Soglia batteria bassa ● Low battery threshold ● Seuil de batterie faible ● Niedrige Batterieschwelle ● عتبة بطارية ضعيفة		< 11,5 V⎓
● Soglia batteria guasta ● Fault battery threshold ● Seuil de batterie panne ● Batterieschwelle defekt ● عتبة بطارية معطلة		10,5 V⎓
● Alloggiamento per batteria (ermetica Pb) ● Battery housing (sealed Pb) ● Compartiment à batterie (hermétique Pb) ● Batteriefach (Hermetisch Pb) ● حجيرة البطارية (محكمة الاغلاق Pb)		Pb 12V 2,3Ah
● Assorbimento a riposo ● Stand-by consumption ● Absorption en veille ● Stromaufnahme in Stand-by ● امتصاص الاستعداد		40 mA
● Assorbimento max dalla centrale ● Maximum consumption from control panel ● Absorption max du centrale ● Maximale Stromaufnahme von Zentrale ● أقصى امتصاص لوحدة التحكم المركزية		220 mA
● Assorbimento massimo ● Maximum consumption ● Absorption maximum ● Maximale Stromaufnahme ● أقصى امتصاص		1 A
● Durata batteria (a riposo) ● Battery life (stand-by) ● Autonomie batterie (au repos) ● Akkulaufzeit (im Ruhezustand) ● عمر البطارية (في وضع الاستعداد)		12 h
● Tempo massimo ricarica (all'80%) ● Max. time recharge battery (80%) ● Temps de charge maximal (80%) ● Maximale Ladezeit des Akkus (80%) ● المدة القصوى لشحن البطارية (80%)		< 72 h
● Pressione acustica (**senza** griglia antischiuma - sinusoidale, vol max) ● Sound pressure (**without** antifoam cover - sinusoidal, max vol) ● Pression acoustique (**sans** couvercle intermédiaire antimousse - sinusoïdal, volume max) ● Schalldruck (**ohne** Schaumschutznetz - sinusförmig, max Lautstärke) ● ضغط صوتي (بدون شبكة مضادة للرغوة - جيبي ، أقصى صوت)		102.5-104.1 db(A) @ 1 m
● Pressione acustica (**con** griglia antischiuma - sinusoidale, vol max) ● Pressione acustica (**with** antifoam cover - sinusoidal, max vol ● Pression acoustique (**avec** couvercle intermédiaire antimousse - sinusoïdal, volume max) ● Schalldruck (**mit** Schaumschutznetz - sinusförmig, max Lautstärke) ● ضغط صوتي (مع شبكة مضادة للرغوة - جَيْبِيّ، أقصى صوت)		101.6-104.9 db(A) @ 1 m
● Frequenze di funzionamento ● Operating frequencies ● Fréquence de fonctionnement ● Betriebsfrequenzen ● تردد التشغيل		1400 - 2300 Hz
● Tempo massimo suonata ● Maximum time sounded ● Durée sonore maximale ● Maximale Spielzeit ● أقصى مدة للصوت		15 min
● Frequenza lampeggiante ● Flashing frequency ● Frequence clignotante ● Frequenz Blinkend ● تردد الوميض		1 Hz
● Lunghezza massima del bus ● Maximum bus length ● Longueur maximale du bus ● Maximale Buslänge ● الطول الاقصى للناقل	2x0,75 mm² + 2x0,22 mm²	500 m
● Dimensioni ● Dimensions ● Dimensions ● Abmessungen ● الأبعاد		215 x 270 x 90 mm
● Peso (senza batteria) ● Weight (without battery) ● Poids (sans batterie) ● Gewicht (ohne Akku) ● الوزن(بدون بطارية)		1190 g
● Materiale involucro ● Casing material ● Matériau du boîtier ● Werkstoff Außenverkleidung ● مادة الحاوية		ABS / ASA / PC
● Temperatura di funzionamento ● Working temperature range ● Température de fonctionnement ● Betriebstemperatur ● درجة حرارة التشغيل		-25°C / +55°C
● Umidità massima ● Maximum humidity ● Humidité maximal ● Maximale Feuchtigkeit ● الرطوبة القصوى		93%
● Grado di protezione ● Degree of protection ● Degré de protection ● Schutzart ● درجة الحماية		IP44
● Resistenza all'impatto ● Shock resistance ● Résistance aux chocs ● Stoßfestigkeit ● مقاومة الارتطام		IK08 (5 Joule)
● Certificazione EN 50131-4 ● EN 50131-4 certfication ● Certification EN 50131-4 ● Zertifizierung EN 50131-4 ● شهادة EN 50131-4	● Grado ● Grade ● Degré ● Grad ● درجة	2
● Classe ambientale ● Environmental classification ● Classification environnementale ● Umweltklasse ● التصنيف البيئي		IV

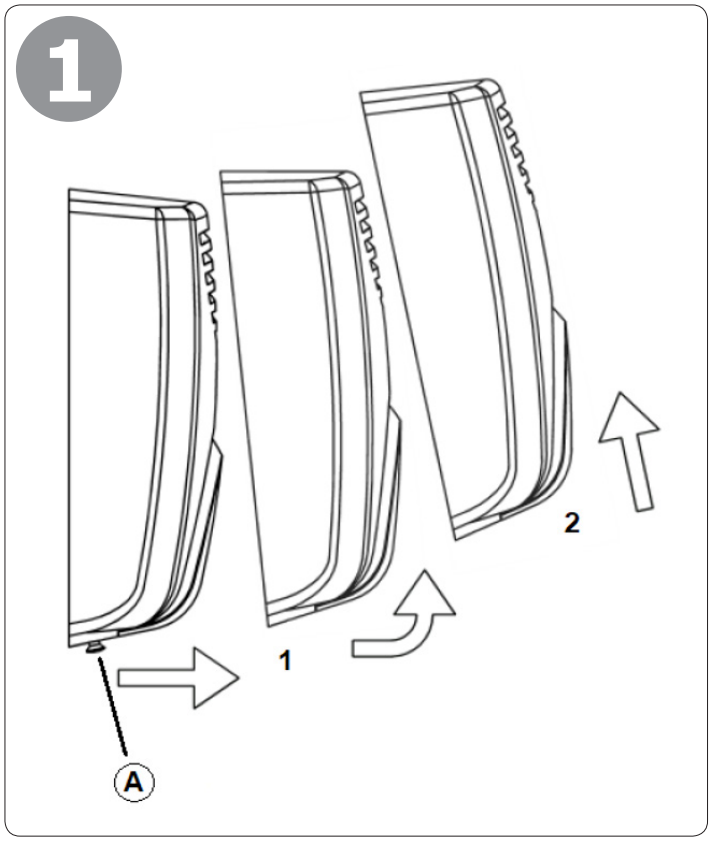
1
1
2
A

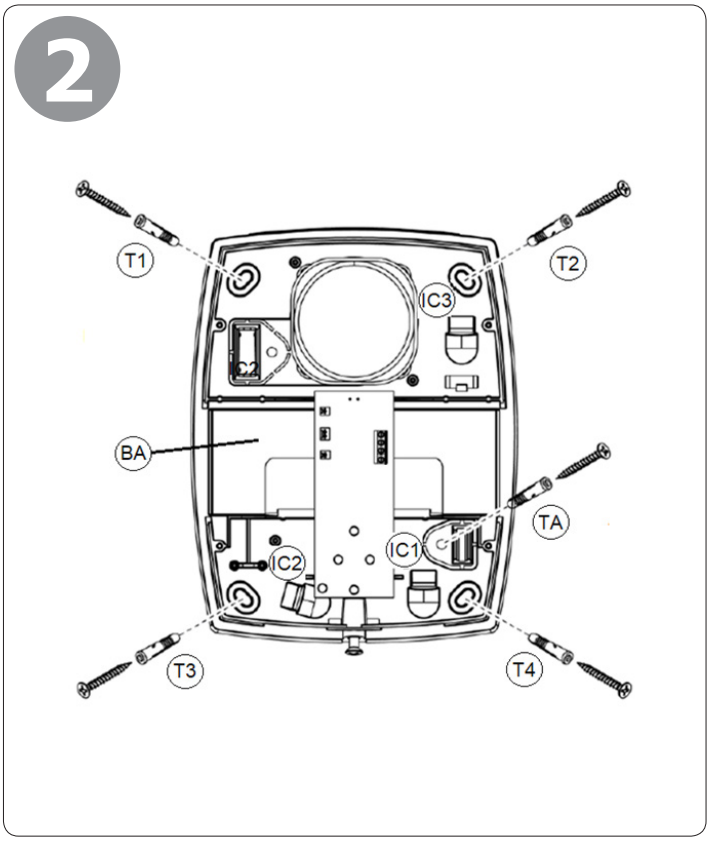
2
T1
T2
IC3
BA
TA
IC1
IC2
T3
T4

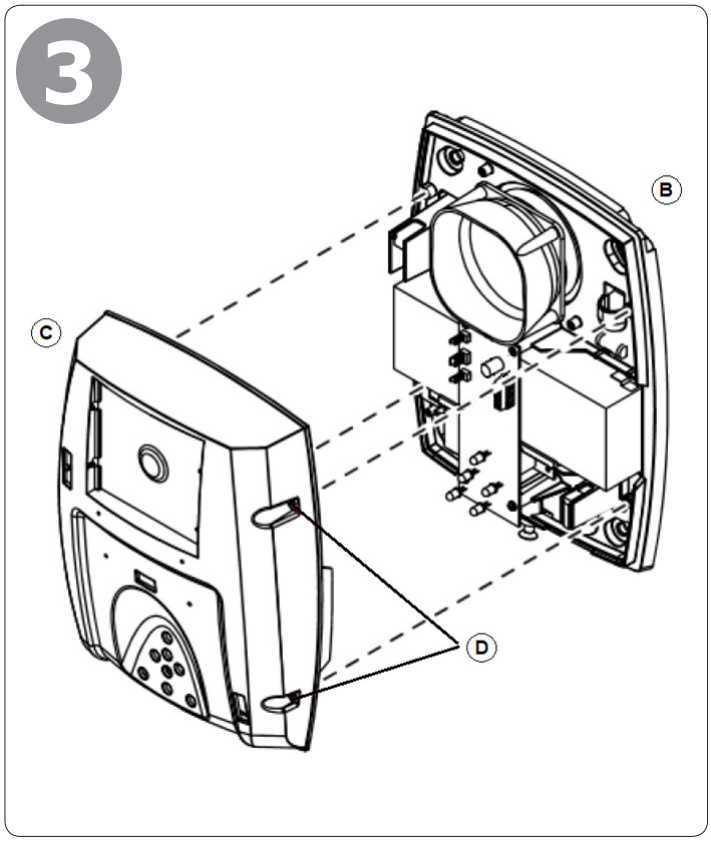
3
B
C
D

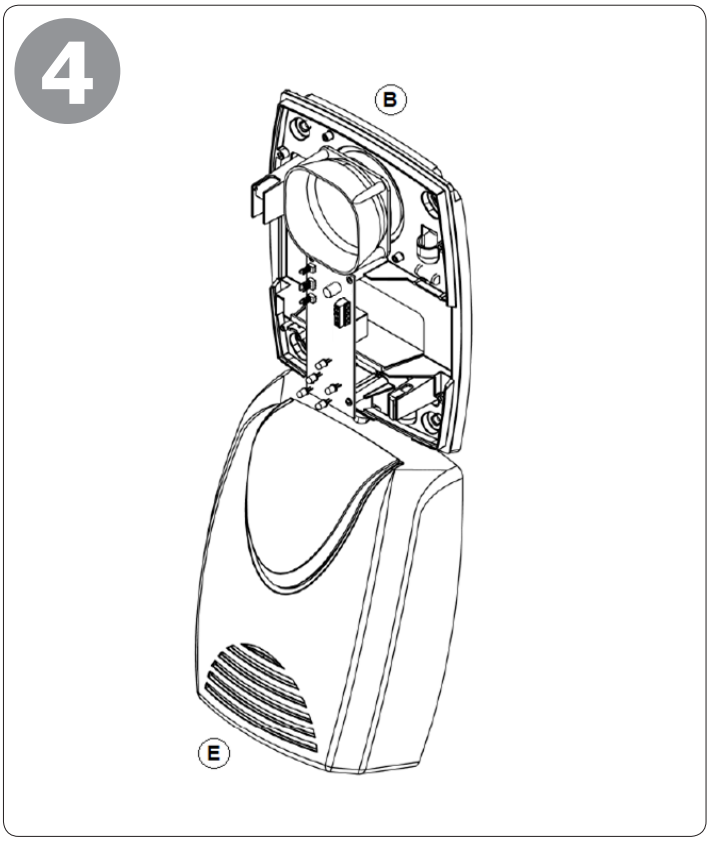
4
B
E

I

In questo documento sono riportate solo alcune indicazioni essenziali sul prodotto. Per maggiori informazioni fare riferimento ai manuali della centrale MP3000.

CARATTERISTICHE GENERALI

La sirena HP3000 è un avvisatore ottico acustico autoalimentato, per installazioni da esterno, collegabile al BUS di campo delle centrali MP3000.

Sono disponibili i modelli: HP3000-B, con coperchio bianco e HP3000-SC privo di coperchio. I coperchi sono acquistabili separatamente, CP800-G, grigio metallizzato e CP800-R, rame anticato.

Il coperchio in materiale termoplastico ad alta resistenza con elevato spessore garantisce un'eccezionale resistenza all'impatto (IK08/EN 62262), inoltre il polimero tecnico ASA garantisce un'elevata resistenza agli agenti atmosferici, all'invecchiamento e alle alte temperature.

L'installazione è facilitata dalla presenza di una livella posizionata nella base e dai fori di fissaggio opportunamente asolati. L'unica vite di chiusura permette inoltre di agganciare temporaneamente il coperchio durante le operazioni di collegamento.

La sirena, progettata per installazioni all'esterno, è protetta dagli spruzzi d'acqua (IK44) e le particolari aperture per i cavi ne impediscono ulteriormente l'ingresso.

La sirena è protetta da tentativi di manomissione quali l'apertura del coperchio, la rimozione dal muro, l'aumento anomalo della temperatura, il taglio cavi e l'ostruzione della tromba mediante schiuma (con l'utilizzo della griglia antischiuma GRI/HPA800 opzionale).

È possibile alimentare la sirena direttamente dalla linea BUS oppure dall'uscita **+SR** della centrale, in entrambi i casi in assenza di alimentazione di rete elettrica la ricarica della batteria della sirena viene sospesa per non scaricare la batteria della centrale. Per il normale funzionamento è obbligatorio il collegamento della batteria tipo ermetica Pb 12V 2,3Ah (non fornita).

Sono previsti due tipi di suoni (toni) generati da una potente tromba elettromagnetica. Sempre dal configuratore di centrale è possibile impostare tutti i parametri della sirena, le segnalazioni luminose, acustiche e i relativi tempi.

APERTURA DELLA SIRENA (solo HP3000-B) 1

Per aprire il coperchio è sufficiente allentare di circa 5 mm la vite (**A**) posta sul lato inferiore del coperchio; **non è necessario rimuovere la vite**.
Allontanare dal fondo la parte inferiore del coperchio facendolo leggermente ruotare sulla parte alta e quindi spostarlo verso l'alto.

FISSAGGIO DEL FONDO ALLA PARETE 2

La sirena deve essere opportunamente fissata ad una parete solida e ben ancorata utilizzando dei tasselli di tipo adatto al supporto di installazione (**T1-T4**, non forniti).

ATTENZIONE
Il tassello contrassegnato (**TA**) va fissato per il corretto funzionamento del **tamper antiasportazione**.

Per il passaggio cavi utilizzare gli accessi predisposti (**IC1-IC3**).
Inserire la batteria (**BA**) nell'alloggiamento dietro la scheda della sirena, come indicato in figura.

MONTAGGIO GRIGLIA ANTISCHIUMA 3

Per montare l'opzione GRI/HPA800, griglia con antischiuma attivo, collegare il cavetto giallo che collega il modulo antischiuma alloggiato nel coperchio intermedio (**C**) al connettore **FOAM** della scheda della sirena.
Fissare il coperchio intermedio (**C**) al fondo (**B**) utilizzando le 4 viti imperdibili (**D**) già presenti.

AGGANCIO TEMPORANEO DEL COPERCHIO 4

Durante la fase di installazione è possibile agganciare temporaneamente il coperchio (**E**) alla vite di chiusura (allentata di circa 5 mm) posta sul fondo (**B**).
In questo modo si avranno le mani libere per effettuare il collegamento della sirena.

COLLEGAMENTO BUS

La sirena può essere collegata sul bus in cascata o a stella o in modalità mista. La posizione lungo il bus non ha importanza. La lunghezza complessiva della tratta bus non deve superare i 500 metri (cavo sez. 2x0.75 mm^2 alimentazione + 2x0.22 mm^2 dati). Collegare la sirena al bus, utilizzando i morsetti **+, A, B, —**.
Nel conteggio generale dell'assorbimento dell'impianto considerare il consumo max della sirena.

PRIMA ACCENSIONE

Dopo aver alimentato la sirena e collegato la batteria attendere 10 secondi, la sirena segnala la presenza della batteria con il lampeggio dei led di segnalazione.
Collegare la griglia antischiuma, se presente.
Alla chiusura del tamper i led diventano accesi fissi e la sirena emette un avviso acustico intermittente a basso volume per 30 secondi. Trascorso questo tempo la sirena è operativa.
Se il tamper viene aperto durante i 30 secondi l'avviso acustico cessa e la sirena rimane con i led lampeggianti.
Con sirena operativa, l'apertura del tamper o l'interruzione della comunicazione con la centrale per più di 1 minuto attivano il suono di allarme.

ACQUISIZIONE DELLA SIRENA

L'acquisizione si effettua automaticamente con la funzione ricerca periferiche dalla centrale.
Per maggiori dettagli vedere il manuale di programmazione della centrale MP3000.

GB

This document contains only essential information about the product. Refer to the manuals of the MP3000 panel for more information.

GENERAL CHARACTERISTICS

The HP3000 siren is a self-powered audible warning device for outdoor installation, which can be connected to the field BUS of MP3000 control panels.

Models are available: HP3000-B, with white cover and HP3000-SC without cover. Covers are sold separately, CP800-G, metallic gray and CP800-R, antiqued copper.

The high-strength thermoplastic cover with high thickness guarantees exceptional shock resistance (IK08/EN 62262) and the ASA technical polymer also guarantees high resistance to weathering, ageing and high temperatures.

Installation is facilitated by a spirit level positioned in the base and the appropriately slotted fixing holes. The single locking screw also allows the cover to be temporarily coupled during connection operations.

The siren, designed for outdoor installation, is protected against splashes of water (IK44) and special cable openings further prevent entry.

The siren is protected against tampering attempts, including opening the cover, removing it from the wall, abnormal temperature rise, cutting cables and obstructing the siren with foam (using the optional GRI/HPA800 anti-foam protection grid).

The siren can be powered directly from the BUS line or the **+SR** output of the control panel. In both cases, the charging of the siren battery is suspended in the case of a mains power blackout to avoid draining the control panel battery. Connecting to a sealed Pb 12V 2.3Ah battery (not included) is mandatory for normal operation.

Two types of sounds (tones) can be generated by a powerful electromagnetic horn. The control panel configurator can be used to set up all the siren parameters and the light and auditory signals together with their respective time.

OPENING THE SIREN (HP3000-B only) 1

To open the cover, simply undo the screw (**A**) on the underside of the cover by about 5 mm; **it is not necessary to remove the screw**.
Move the bottom of the cover away from the bottom by slightly rotating it on the top and then moving it upwards.

FIXING THE BOTTOM TO THE WALL 2

The siren must be appropriately fixed to a solid wall and well anchored using dowels of the type suited for the installation support (**T1-T4**, not supplied).

WARNING
The anchor bolt (**TA**) must be fixed for the correct operation of the **anti-removal tamper function**.
Use the access points provided (**IC1-IC3**) to pass through the wires).
Insert the battery (**BA**) into the housing behind the siren board, as shown in the figure.

ANTI-FOAM GRID MOUNTING 3

To mount the option GRI/HPA800, grid with anti-foam active, connect the yellow wire connecting the anti-foam module housed in the intermediate cover (**C**) to the **FOAM** connector of the siren board.
Fix the intermediate cover (**C**) to the bottom (**B**) using the 4 captive screws (**D**) already present.

TEMPORARY COVER ATTACHMENT 4

During installation, the cover (**E**) can be temporarily hooked to the closing screw (loosened by about 5 mm) located on the bottom (**B**).
In this way, your hands will be free to connect the siren.

BUS CONNECTION

The siren can be connected on the bus in cascade or in either star or mixed mode. The position along the bus is irrelevant. The total length of the bus must not exceed 500 metres (cable cross-section area 2x0.75 mm^2 power + 2x0.22 mm^2 data). Connect the siren to the bus, using terminals **+, A, B** and **—**.
When calculating the overall system consumption, take the maximum consumption of the siren.

FIRST SWITCH-ON

Wait for 10 seconds after powering the siren and connecting the battery. The siren will signal the presence of the battery with the flashing of the LEDs.
Connect the anti-foam protection grid, if fitted.
When the tamper switch is closed, the LEDs turn on permanently and the siren emits an intermittent low-pitched beep for 30 seconds. The siren is operational after this time.
If the tamper switch is opened during the 30 seconds, the acoustic warning ceases and the siren remains with the LEDs flashing.
With the siren operational, opening the tamper or interrupting communication with the control panel for more than 1 minute will activate the alarm sound.

SIREN ACQUISITION

Acquisition is carried out automatically using the peripheral device search function of the control panel. See the MP3000 control panel programming manual for more details.

F

Le présent document contient quelques indications essentielles sur le produit. Pour plus de renseignements, se reporter aux manuels de la centrale MP3000.

CARACTÉRISTIQUES GÉNÉRALES

La sirène HP3000 est un avertisseur sonore auto-alimenté pour les installations en extérieur, pouvant être branchée sur le BUS de champ des centrales MP3000.

Des modèles sont disponibles : HP3000-B, avec couvercle blanc et HP3000-SC sans couvercle. Les couvercles sont vendus séparément, CP800-G, gris métallique et CP800-R, cuivre antique.

Le cache en matériau thermoplastique haute résistance et haute épaisseur, garantit une résistance exceptionnelle aux impacts (IK08/EN 62262). Par ailleurs, le polymère technique ASA assure une grande résistance aux intempéries, au vieillissement et aux températures élevées.

L'installation est facilitée par la présence d'un niveau placé dans la base et par des orifices de fixation dotés d'œillets. La seule vis de serrage permet en outre d'accrocher provisoirement le cache pendant les opérations de branchement.

La sirène, conçue pour les installations en extérieur, est protégée contre les projections d'eau (IK44), dont les infiltrations sont en outre empêchées par des ouvertures spécifiques pour les câbles.

La sirène est protégée contre les tentatives de sabotage, telles l'ouverture du cache, le décrochage du mur, l'augmentation anormale de la température, la coupure des câbles et l'obstruction de la trompe à l'aide de mousse (utilisation d'une grille anti-mousse GRI/HPA800 en option).

Il est possible d'alimenter directement la sirène depuis la ligne BUS ou la sortie **+SR** de la centrale ; dans les deux cas, en cas de coupure de l'alimentation secteur, la recharge de la batterie de la sirène sera suspendue afin de ne pas décharger la batterie de la centrale. Le fonctionnement normal exige obligatoirement le raccordement d'une batterie du type étanche Pb 12V 2,3Ah (non fournie).

La puissante trompe électromagnétique émet deux tonalités distinctes. Toujours à partir du configurateur de la centrale, il est possible de définir tous les paramètres de la sirène, les signaux lumineux et sonores ainsi que leurs durées.

OUVERTURE DE LA SIRÈNE (HP3000-B uniquement) 1

Pour ouvrir le couvercle, il suffit de desserrer la vis (**A**) située sur la face inférieure du couvercle de 5 mm environ ; **il n'est pas nécessaire d'enlever la vis**.
Éloigner du fond la partie inférieure du couvercle en le faisant légèrement pivoter sur la partie haute, puis le déplacer vers le haut.

FIXATION DU FOND AU MUR 2

La sirène doit être dûment à un mur solide et doit être bien ancrée au moyen de tasseaux du type adapté au support d'installation (**T1-T4**, non fournis).

ATTENTION
Le tasseau marqué (**TA**) doit être fixé pour le bon fonctionnement du **tamper anti-arrachement**.

Pour le passage des câbles, utiliser les accès prédisposés (**IC1-IC3**).
Insérer la batterie (**BA**) dans le boîtier derrière la fiche sirène, comme indiqué sur la figure.

MONTAGE GRILLE ANTIMOUSSE 3

Pour monter l'option GRI/HPA800, grille avec antimousse active, brancher le câble jaune reliant le module antimousse logé dans la couvercle intermédiaire (**C**) au connecteur **FOAM** de la fiche sirène.
Fixez le couvercle intermédiaire (**C**) au fond (**B**) à l'aide des 4 vis imperdables (**D**) déjà présents.

ACCROCHAGE TEMPORAIRE DU COUVERCL 4

Pendant la phase d'installation, il est possible d'accrocher temporairement le couvercle (**E**) à la vis de fermeture (desserrée de 5 mm environ) sur le fond (**B**).
Ainsi, les mains sont libres pour effectuer le raccordement de la sirène.

CONNEXION DU BUS

Le sirène peut être connecté au bus en cascade, en étoile ou en mode mixte. La position le long du bus n'a pas d'importance. La longueur totale du tronçon de bus ne doit pas dépasser 500 m (câble sect. 2x0,75 mm^2 alimentation + 2x0,22 mm^2 données). Raccorder le sirène au bus en utilisant les bornes **+, A, B, —**.
Lors du calcul de l'absorption de l'installation, prendre en compte la consommation maximum du sirène.

PREMIÈRE MISE SOUS TENSION

Après avoir alimenté la sirène et avoir branché la batterie, attendre 10 secondes ; la sirène signale la présence de la batterie en faisant clignoter les LED d'avertissement.
Raccorder la grille anti-mousse, si présente.
Lors de la fermeture du Tamper, les LED demeurent allumées de manière fixe et la sirène émet un signal sonore intermittent à bas volume pendant 30 secondes. Au bout de ce délai, la sirène est opérationnelle.
Si le Tamper s'ouvre pendant ce laps de temps, le signal sonore cesse et les LED de la sirène clignotent.
Une fois la sirène opérationnelle, l'ouverture du Tamper ou la coupure des communications avec la centrale pendant plus de 1 minute activent le signal d'alarme.

ACQUISITION DE LA SIRÈNE

L'acquisition s'effectue automatiquement avec la fonction de recherche des périphériques depuis la centrale. Pour plus d'informations, voir le manuel de programmation de la centrale MP3000.

D

In diesem Dokument sind nur einige wesentliche Angaben zum Produkt enthalten. Wegen weiterer Informationen beziehen Sie sich bitte auf die Handbücher der Zentrale MP3000.

ALLGEMEINE EIGENSCHAFTEN

Die Sirene HP3000 ist ein opto-akustischer Melder mit eigener Versorgung für Außeninstallationen, der an den Feld-BUS der Zentralen MP3000 angeschlossen werden kann.

Verfügbare Modelle: HP3000-B mit weißem Deckel und HP3000-SC ohne Deckel. Abdeckungen sind separat erhältlich, CP800-G, Metallic-Grau und CP800-R, Antik-Kupfer.

Die Abdeckung aus hochfestem Thermoplast von großer Stärke garantiert eine hervorragende Schlagfestigkeit (IK08/EN 62262). Darüber hinaus garantiert das technische Polymer ASA eine hohe Witterungs- und Alterungsbeständigkeit sowie Widerstandsfähigkeit bei hohen Temperaturen.

Die Installation wird durch eine im unteren Teil positionierte Wasserwaage und die entsprechend mit Schlitzen versehenen Befestigungsöffnungen erleichtert. Die einzelne Verschlussschraube gestattet außerdem das vorübergehende Einhaken der Abdeckung während der Anschlussvorgänge.

Die für Außeninstallationen konzipierte Sirene ist vor Spritzwasser geschützt (IK44) und die speziellen Öffnungen für die Kabel sorgen für weiteren Eindringschutz.

Die Sirene ist vor Sabotageversuchen wie dem Öffnen der Abdeckung, Entfernen von der Wand, anomalen Temperaturanstieg, Durchtrennen der Kabel und Versperren des Schalltrichters durch Schaum geschützt (Verwendung des optionalen Schaumschutzgitters GRI/HPA800).

Es ist möglich, die Sirene direkt über die BUS-Leitung oder über den Ausgang **+SR** der Zentrale zu versorgen, in beiden Fällen wird bei einem Ausfall des Stromnetzes das Aufladen der Sirenenbatterie ausgesetzt, um die Batterie der Zentrale nicht zu entladen. Für den normalen Betrieb ist der Anschluss einer hermetischen Batterie Typ Pb 12V 2,3Ah Vorschrift (nicht enthalten).

Es sind zwei Klangtypen (Töne) vorgesehen, die von einem leistungsstarken elektromagnetischen Schallwandler erzeugt werden.
Ebenfalls über den Zentralenkonfigurator können alle Sirenenparameter, die Leucht- und Tonanzeigen und die entsprechenden Zeiten eingestellt werden.

ÖFFNEN DER SIRENE (nur HP3000-B) 1

Zum Öffnen des Deckels muss nur die Schraube (**A**) auf der unteren Deckelseite um 5 mm gelöst werden. **Das Entfernen der Schraube ist nicht notwendig**.
Entfernen Sie den unteren Teil des Deckels vom Boden, indem leicht am oberen Teil gedreht und dieser dann nach oben verschoben wird.

BEFESTIGUNG DES BODENS AN DER WAND 2

Die Sirene muss auf geeignete Weise an einer festen und gut verankerten Wand unter Verwendung von für die Installationsunterlage geeigneten Dübeln befestigt werden (**T1-T4**, nicht im Lieferumfang enthalten).

ACHTUNG
Der mit (**TA**) gekennzeichnete Dübel muss zur korrekten Funktionsweise des **Tampers gegen Öffnen und Entfernen angebracht werden**.

Für den Kabeldurchgang die vorbereiteten Zugänge verwenden (**IC1-IC3**).
Legen Sie den Batterie (**BA**) wie in der Abbildung gezeigt hinter der Sirenenplatine in das Gehäuse ein.

SCHAUMSCHUTZ NETZ MONTAGE 3

Um die Option GRI / HPA800, Gitter mit Antischaummittel-aktiv zu montieren, verbinden Sie das gelbe Kabel, welches Schaumstoffmodul in der Zwischenabdeckung (**C**) verbindet, mit dem **FOAM**-Anschluss der Sirenenplatine.
Befestigen Sie die Zwischenabdeckung (**C**) mit den vier bereits vorhandenen Schrauben (**D**) an der Unterseite (**B**).

VORÜBERGEHENDES BEFESTIGEN DES DECKELS 4

Während der Installation kann der Deckel (**E**) vorübergehend an der (um ca. 5 mm gelösten) Verschlussschraube am Boden (**B**) befestigt werden.
Auf diese Weise hat man die Hände frei, um die Sirene anzuschließen.

BUS-ANSCHLUSS

Die Sirene kann auf dem Bus in Reihen-, Stern- oder gemischter Schaltung angeschlossen werden. Die Position entlang des Busses ist unerheblich. Die Gesamtlänge des Bus-Abschnitts darf 500 Meter nicht überschreiten (Kabelquerschn. 2x0,75 mm^2 Versorgung + 2x0,22 mm^2 Daten). Die Sirene unter Verwendung der Klemmen **+, A, B, —** an den Bus anschließen.
Bei der allgemeinen Berechnung der Stromaufnahme der Anlage den maximalen Verbrauch der Sirene.

ERSTEINSCHALTUNG

Nachdem die Stromversorgung zur Sirene hergestellt und die Batterie angeschlossen wurde, 10 Sekunden abwarten. Die Sirene zeigt das Vorliegen der Batterie durch ein Blinkzeichen der Anzeige-Leds an.
Das Schaumschutzgitter anschließen, wenn vorhanden.
Beim Schließen der Tamper leuchten die Leds durchgehend auf und die Sirene sendet 30 Sekunden lang einen intermittierenden Warnton bei niedriger Lautstärke aus. Nach Ablauf dieser Zeit ist die Sirene betriebsbereit.
Sollte der Tamper während der 30 Sekunden geöffnet werden, stoppt der Warnton und die Leds der Sirene blinken.
Bei betriebsbereiter Sirene lösen das Öffnen des Tampers oder die Unterbrechung der Kommunikation mit der Zentrale von mehr als einer Minute den Alarmton aus.

ERFASSEN DER SIRENE

Das Erfassen erfolgt automatisch über die Suchfunktion für Peripheriegeräte über die Zentrale. Für weitere Einzelheiten siehe Programmierhandbuch der Zentrale MP3000.

ع تحتوي هذا الوثيقة فقط على بعض المعلومات الأساسية الخاصة بالمنتج. لمزيد من المعلومات، يرجى مراجعة أدلة وحدة التحكم المركزية MP3000.

الخصائص العامة

صفارة الانذار HP3000 هي عبارة عن جهاز تنبيه ضوئي وصوتي يعمل بالطاقة الذاتية، خاص بالتركيبات الخارجية يمكن توصيله بناقل نطاق وحدات التحكم المركزية MP3000.

النماذج المتاحة: HP3000-B بغطاء أبيض و HP3000-SC بدون غطاء. تباع الأغطية بشكل منفصل ، CP800-G ، رمادي معدني و CP800-R ، نحاسي عتيق.

يضمن الغطاء المصنوع من لدائن حرارية عالية المقاومة والذي يتميز بسماكة عالية توفير مقاومة استثنائية للارتطام (IK08/EN 62262)، كما يضمن البوليمر التقني ASA مقاومة عالية للعوامل الجوية وعوامل مرور الزمن ودرجات الحرارة المرتفعة.

تتميز عملية التثبيت بالسهولة بفضل وجود مستوى تم وضعه في القاعدة وبفضل فتحات التثبيت المناسبة المعدة مسبقا. يسمح لك برغي الإغلاق الوحيد أيضًا بتعليق الغطاء مؤقتًا أثناء عمليات التوصيل.

صفارة الإنذار المصممة للتركيبات الخارجية محمية من رذاذ الماء (IK44) كما أن فتحات الكابلات الخاصة تمنع الدخول

صفارة الإنذار محمية من محاولات العبث مثل فتح الغطاء ونزعه من الحائط وارتفاع درجة الحرارة بشكل غير طبيعي وقطع الكابلات وعرقلة مكبر الصوت عن طريق الرغوة (باستخدام شبكة مضاة للرغوة GRI / HPA800اختياري).

من الممكن تشغيل صفارة الإنذار مباشرة من خط ناقل أو من مخرج **SR +** على وحدة التحكم المركزية، وفي كلتا الحالتين عند انعدام وجود شبكة كهرباء يتم تعليق شحن بطارية صفارات الإنذار حتى لا يتم تفريغ بطارية وحدة التحكم المركزية. للتشغيل العادي من الضروري التوصيل ببطارية من نوع محكم الغلق Pb 12V 2.3Ah(غير موردة).

هناك نوعان من الأصوات (النغمات) التي يصدرها مكبر صوت كهرومغناطيسي قوي تصل الى 4اية رسائل صوتية قابلة للتهيئة. من الممكن أيضًا ضبط جميع معلمات صفارات الإنذار والإشارات الضوئية والصوتية والمدة الزمنية الخاصة بها من مُهيّئ وحدة التحكم المركزية

فتح صفارة الإنذار (HP3000-B فقط) 1

لفتح الغطاء قم ببساطة بفك البرغي (أ) الموجود على الجانب السفلي من الغطاء بحوالي 5 مم؛ **ليس من الضروري نزع المسمار**.

قم بإبعاد الجزء السفلي من الغطاء من الأسفل عن طريق تدويره قليلاً على الجزء العلوي ثم تحريكه نحو الأعلى.

تثبيت القاع في الجدار 2

يجب تثبيت صفارة الإنذار بشكل مناسب وجيّد على جدار صلب باستخدام مقابس من النوع المناسب لدعم التثبيت(**T1-T4** غير مورد)

تنبيه

يجب أن يكون مسمار التثبيت الذي يحمل علامة (**TA**) مثبتا من أجل التشغيل الصحيح **لمضاد العبث المضاد للإزالة.**

بالنسبة لمرور الكابل، استخدم نقاط الوصول المتوفرة(**IC1-IC3**) .

أدخل البطارية (**BA**) في الحجيرة خلف لوحة صفارات الإنذار، كما هو موضح في الشكل.

تركيب الشبكة المضادة للرغوة 3

لتركيب خيارGRI / HPA800، شبكة مع مضاد الرغوة مشقّل، قم بتوصيل الكابل الأصفر الذي يصل وحدة مزيل الرغوة الموجودة في الغطاء الأوسط(**C**) بموصل لوحة صفارات الإنذار **FOAM**.

قم بتثبيت الغطاء الأوسط (**C**) في القاع (**B**) باستخدام البراغي الأربعة المقيدة (**D**) المتوفرة سلفا.

مرفق غطاء مؤقت 4

أثناء مرحلة التثبيت، من الممكن ربط الغطاء (**E**) مؤقتًا ببرغي الإغلاق (يفكّ بحوالي 5 مم) الموضوع في القاع **B**). وبهذه الطريقة ستكون يدك محرّرة لتوصيل صفارة الإنذار.

توصيل ناقلBUS

يمكن توصيل صفارة الإنذار بالناقل في شكل سلسلة أو نجمة أو في وضعية مختلطة. الوضعية على طول الناقل غير مهمة. لا ينبغي أن يتجاوز الطول الإجمالي للناق 500 متر (قطر الكابلات 2 × 0.75 مم² مصدر طاقة + 2 × 0.22 مم² بيانات). قم بتوصيل صفارة الإنذار بالناقل باستخدام الموصلات الطرفية **+** ، **A**، **B** →.

ضمن الحساب العام لامتصاص النظام، ضع في اعتبارك الحد الأقصى لاستهلاك صفارات الإنذار.

التشغيل الأولي

بعد تشغيل صفارة الإنذار وتوصيل البطارية، انتظر 10 ثوانٍ، ستشير صفارة الإنذار إلى وجود البطارية عن طريق وميض التنبيه الصادر من مؤشراتLED.

قم بتوصيل شبكة مضاد الرغوة، إن توفرت.

عندما يتم إغلاق مقاوم العبث، تبقى مؤشرات LEDمضيئة بثبات وتصدر صفارة الإنذار تحذيرا صوتيا متقطعا بمستوى صوت منخفض لمدة 30 ثانية. بعد انقضاء هذا الوقت تبدأ صفارات الإنذارفي الاشتغال.

إذا تم فتح مقاوم العبث خلال 30 ثانية، يتوقف التحذير الصوتي بينما يستمر وميض مؤشراتLED الخاصة بصفارة الإنذار

عندما تكون صفارة الإنذار مشغلة، يؤدي فتح مقاوم العبث أو انقطاع الاتصال بوحدة التحكم المركزية لأكثر من دقيقة إلى تنشيط صوت الإنذار.

اقتناء صفارات الإنذار

يتم اقتناء صفارات الإنذار تلقائيًا باستخدام وظيفة البحث عن ملحقات وحدة التحكم المركزية

لمزيد من التفاصيل، راجع دليل البرمجة الخاص بلوحة التحكم المرك

- **DIRETTIVA 2012/19/UE DEL PARLAMENTO EUROPEO E DEL CONSIGLIO del 4 luglio 2012 sui rifiuti di apparecchiature elettriche ed elettroniche (RAEE)**
- **DIRECTIVE 2012/19/EU OF THE EUROPEAN PARLIAMENT AND OF THE COUNCIL of 4 July 2012 on waste electrical and electronic equipment (WEEE)**
- **DIRECTIVE EUROPEENNE 2012/19/UE du 4 juillet 2012 relatif aux déchets d'équipements électriques et électroniques (DEEE)**
- **RICHTLINIE 2012/19/EU DES EUROPÄISCHEN PARLAMENTS UND DES RATES VOM 4. Juli 2012 über Elektro- und Elektronik-Altgeräte (WEEE)**
- **توجيه 19/2012 / الاتحاد الأوروبي للبرلمان الأوروبي وللمجلس في 4 يوليوز2012 بشأن نفايات المعدات الكهربائية والإلكترونية (WEEE)**

I Il simbolo del cassonetto barrato riportato sull'apparecchiatura o sulla sua confezione indica che il prodotto alla fine della propria vita utile deve essere raccolto separatamente dagli altri rifiuti. L'utente dovrà, pertanto, conferire l'apparecchiatura giunta a fine vita agli idonei centri comunali di raccolta differenziata dei rifiuti elettrotecnici ed elettronici.
In alternativa alla gestione autonoma è possibile consegnare l'apparecchiatura che si desidera smaltire al rivenditore, al momento dell'acquisto di una nuova apparecchiatura di tipo equivalente. Presso i rivenditori di prodotti elettronici con superficie di vendita di almeno 400 m2 è inoltre possibile consegnare gratuitamente, senza obbligo di acquisto, i prodotti elettronici da smaltire con dimensione massima inferiore a 25cm. L'adeguata raccolta differenziata per l'avvio successivo dell'apparecchiatura dismessa al riciclaggio, al trattamento e allo smaltimento ambientalmente compatibile contribuisce ad evitare possibili effetti negativi sull'ambiente e sulla salute e favorisce il reimpiego e/o riciclo dei materiali di cui è composta l'apparecchiatura.

GB The symbol of the crossed-out wheeled bin on the product or on its packaging indicates that this product must not be disposed of with your other household waste.
Instead, it is your responsibility to dispose of your waste equipment by handing it over to a designated collection point for the recycling of waste electrical and electronic equipment.
The separate collection and recycling of your waste equipment at the time of disposal will help to conserve natural resources and ensure that it is recycled in a manner that protects human health and the environment. For more information about where you can drop off your waste equipment for recycling, please contact your local city office, your household waste disposal service or the shop where you purchased the product.

F Le symbole de la poubelle sur roues barrée d'une croix présent sur le produit ou sur son emballage indique que ce produit ne doit pas être éliminé avec vos autres déchets ménagers.
Au lieu de cela, il est de votre responsabilité de vous débarrasser de vos équipements usagés en les remettants à un point de collecte spécialisé pour le recyclage des déchets des équipements électriques et électroniques (DEEE). La collecte et le recyclage séparés de vos équipements usagés au moment de leur mise au rebut aidera à conserver les ressources naturelles et à assurer qu'elles sont recyclées d'une manière qui protège la santé humaine et l'environnement. Pour plus d'informations sur les lieux de collecte où vous pouvez déposer vos équipements usagés pour le recyclage, veuillez contacter votre revendeur, votre service local d'élimination des ordures ménagères.

D Das Symbol der durchgestrichenen Abfalltonne auf Rädern auf dem Produkt oder dessen Verpackung gibt an, dass das Produkt nicht zusammen mit dem Hausmüll entsorgt werden darf.
Es liegt daher in Ihrer Verantwortung, Ihre Altgeräte zu entsorgen, indem Sie diese bei einer geeigneten Sammelstelle für das Recycling für Elektro- und Elektronik-Altgeräte abgeben.
Die getrennte Sammlung und das Recycling Ihrer Altgeräte bei der Entsorgung tragen zur Erhaltung natürlicher Ressourcen bei und garantieren, dass diese auf gesundheits- und umweltverträgliche Weise recycelt werden. Weitere Informationen dazu, wo Sie Ihre Altgeräte zum Recycling abgeben können, erhalten Sie bei Ihrer Gemeindeverwaltung, Ihrem Hausmüll-Entsorgungsdienst oder bei dem Händler, bei dem Sie das Produkt gekauft haben.

ع **يشير رمز الحاوية ذات العجلات التي تم وضع علامة عليها علامة X على المنتج أو على عبوته إلى أنه يجب عدم التخلص من هذا المنتج مع النفايات المنزلية الأخرى. بدلاً من ذلك تقع على عاتقك مسؤولية التخلص من معدات النفايات الخاصة بك عن طريق تسليمها إلى نقطة تجميع مخصصة لإعادة تدوير نفايات المعدات الكهربائية والإلكترونية. سيساعد الجمع المنفصل وإعادة تدوير معدات النفايات الخاصة بك في وقت التخلص في الحفاظ على الموارد الطبيعية وضمان إعادة تدويرها بطريقة تحمي صحة الإنسان والبيئة.**
للمزيد من المعلومات حول المكان الذي يمكنك التخلص فيه من معدات النفايات لإعادة التدوير، يرجى الاتصال بمكتب المدينة المحلي أو خدمة التخلص من النفايات المنزلية أو المتجر الذي اشتريت منه المنتج.

Pb

IMPORTANTE:
Le batterie sono considerate rifiuti pericolosi (C.E.R. 160601) e pertanto vanno consegnate presso smaltitori autorizzati.
IMPORTANT:
Batteries must be deemed dangerous wastes (E.W.C. 160601) and therefore they must be delivered to authorised disposal operators.
IMPORTANT:
Les batteries sont considérées des déchets dangereux (C.E.D. 160601) et par conséquent elles doivent être traitées par des services autorisés.
WICHTIG:
Batterien sind als gefährlicher Abfall zu betrachten und müssen daher bei zugelassenen Sammelstellen abgegeben werden (Abfall Code 160601)
هام:
البطاريات هي عبارة عن نفايات خطيرة (C.E.R. 160601)وبالتالي يجب التعامل معها من طرف الهيئات المعتمدة.