AL3000

I - Unità alim. da 1,5 A
GB - 1,5 A power supply unit
F - Bloc d'alimentation 1,5 A
D - 1,5 A Netzteil
ع - 1,5 A وحدة تزويد

- **Manuale completo**
- **Complete manual**
- **Manuel complet**
- **Ungekürztes Handbuch**
- **دليل الإستعمال الكامل**

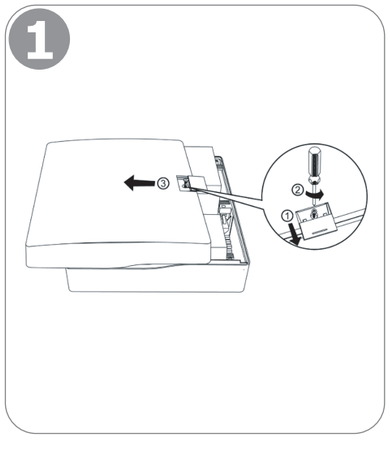

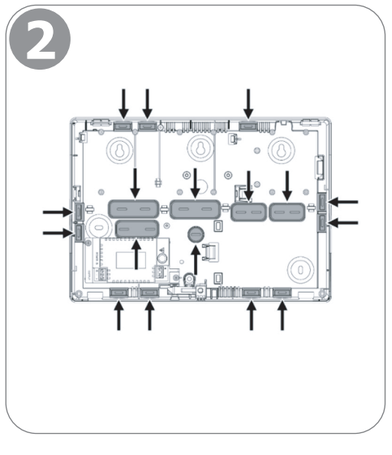

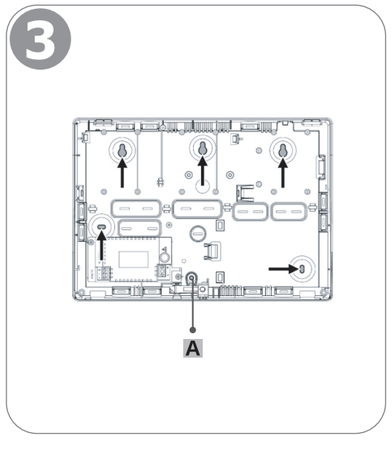

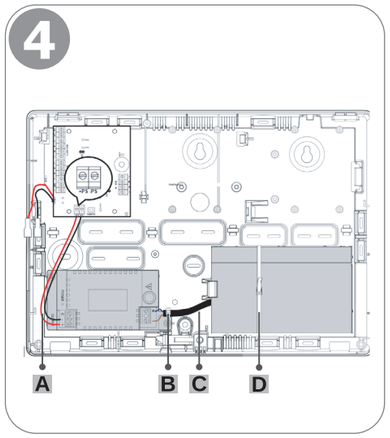

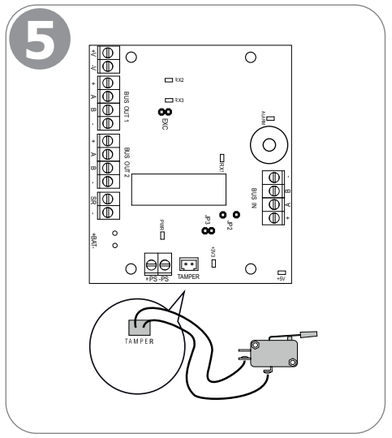

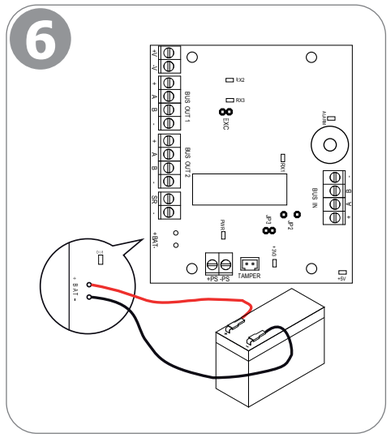

	LEGENDA SIMBOLI	SYMBOL KEY	LÉGENDE DES SYMBOLES	SYMBOLLEGENDE	مفتاح الرموز
⎓	Tensione di alimentazione continua	Direct current power voltage	Tension d'alimentation continue	Gleichstromvers orgungsspannung	جهد التيار الكهربائي المستمر
~	Tensione di alimentazione alternata	Alternating power voltage	Tension d'alimentation alternative	Versorgung mit Wechselspannung	جهد إمداد الطاقة المتناوب
⧈	Alimentatore dotato di un doppio isolamento	Power supply unit with double insulation	Alimentation dotée d'une double isolation	Mit doppelter Isolierung ausgestattetes Netzgerät	مزود طاقة مزود بعزل مزدوج
⚠ 📖	Riferirsi al manuale d'installazione del dispositivo	See the installation manual of the device	Se reporter au manuel d'installation du dispositif	Siehe Installationsanleitung des Geräts	تفقد دليل تركيب الجهاز

ELKRON
Tel. +39.011.3986711
www.elkron.com – info@elkron.it

ELKRON is a trademark of
URMET S.p.A.
Via Bologna, 188/C 10154 Torino (TO) – Italy
www.urmet.com

MADE IN CHINA

DS80PS01-002 LBT81290

ع

تحتوي هذه الوثيقة فقط على بعض المعلومات الأساسية الخاصة بالمنتج. لمزيد من المعلومات، يرجى مراجعة أدلة وحدة التحكم MP 3000.

وصف عام

AL3000 هو عبارة عن حاوية مصممة لوضع لوحات الطاقة SA3000. يسلم الصندوق كاملا و مزودا بمزود الطاقة، ومقاوم العبث للحماية وملحقات.
يمكن طلب لوحة وحدات التحكم المركزيةMP3000 بشكل منفصل، بالإضافة إلى أي لوحات توسعة وواجهات أخرى محتملة. البطارية غير مرفقة.

تنبيه

قبل إجراء التوصيلات بالشبكة الكهربائية، افصل جهد التيار الكهربائي.
ملاحظات: يخضع مزود الطاقة بمجرد تركيبه لجهد عابر يتجاوز فئة الجهد الزائد II يتطلب المشروع حماية إضافية من الجهد العابر خارج الجهاز.
ينبغي أن تطابق الكابلات المستخدمة معيار IEC 60332-1-2 إذا كان المقطع العرضي 0.5 مم² أو أكثر، أو تطابق معيار IEC 60332-2-2 إذا كان المقطع العرضي أقل من 0.5 مم².

فتح الصندوق ①

ثقوب مسبقة الصنع لفتحات تمرير الكابلات ②

ثقوب للتثبيت على الحائط ③

قم بالتركيب حصريا على الحائط بارتفاع 2 ≤ متر.

للتثبيت، استخدم على الأقل 4 سدادات بقطر 6مم من النوع المناسب لخصائص الجدار (غير مرفق).

- ثقب تثبيت للحماية من الإزالة. استخدام الزامي بالنسبة لشهادة EN 50131 من الدرجة 3.

إدخال لوحات وحدات التحكم المركزيةSA3000 ④

توصيل وحدة المعالجة المركزية ④

توصيل وتثبيت مصدر الطاقة

- **A** الكابلات الموردة
- **B** مشبك قصير مورد للتثبيت الضروري لكابلات 230 فولت
- **C** شبكة الامداد بالطاقة
- **D** - شريط طويل مرفق لتثبيت البطارية. يمر الكابل عبر ثقوب مخصصة لمرور الكابلات. استخدام الزامي لشهادة EN50131 درجة 3

بالنسبة لإمداد الطاقة 230 فولت، يجب تركيب جهاز فصل مناسب، مثل مفتاح مغناطيسي ثنائي القطب بقيمة لا تتجاوز من 10أ، لحماية شبكة الإمداد بالطاقة.

توصيل وحدة المعالجة المركزية ⑤

توصيل البطارية وتثبيتها ⑥

- **DIRETTIVA 2012/19/UE DEL PARLAMENTO EUROPEO E DEL CONSIGLIO del 4 luglio 2012 sui rifiuti di apparecchiature elettriche ed elettroniche (RAEE)**
- **DIRECTIVE 2012/19/EU OF THE EUROPEAN PARLIAMENT AND OF THE COUNCIL of 4 July 2012 on waste electrical and electronic equipment (WEEE)**
- **DIRECTIVE EUROPEENNE 2012/19/UE du 4 juillet 2012 relatif aux déchets d'équipements électriques et électroniques (DEEE)**
- **RICHTLINIE 2012/19/EU DES EUROPÄISCHEN PARLAMENTS UND DES RATES VOM 4. Juli 2012 über Elektro- und Elektronik-Altgeräte (WEEE)**
- توجيه **2012/19** / الاتحاد الأوروبي للبرلمان الأوروبي وللمجلس في **4** يوليو**2012** بشأن نفايات المعدات الكهربائية والإلكترونية (WEEE)

I Il simbolo del cassonetto barrato riportato sull'apparecchiatura o sulla sua confezione indica che il prodotto alla fine della propria vita utile deve essere raccolto separatamente dagli altri rifiuti. L'utente dovrà, pertanto, conferire l'apparecchiatura giunta a fine vita agli idonei centri comunali di raccolta differenziata dei rifiuti elettrotecnici ed elettronici.
In alternativa alla gestione autonoma è possibile consegnare l'apparecchiatura che si desidera smaltire al rivenditore, al momento dell'acquisto di una nuova apparecchiatura di tipo equivalente. Presso i rivenditori di prodotti elettronici con superficie di vendita di almeno 400 m2 è inoltre possibile consegnare gratuitamente, senza obbligo di acquisto, i prodotti elettronici da smaltire con dimensione massima inferiore a 25cm. L'adeguata raccolta differenziata per l'avvio successivo dell'apparecchiatura dismessa al riciclaggio, al trattamento e allo smaltimento ambientalmente compatibile contribuisce ad evitare possibili effetti negativi sull'ambiente e sulla salute e favorisce il reimpiego e/o riciclo dei materiali di cui è composta l'apparecchiatura.

GB The symbol of the crossed-out wheeled bin on the product or on its packaging indicates that this product must not be disposed of with your other household waste.
Instead, it is your responsibility to dispose of your waste equipment by handing it over to a designated collection point for the recycling of waste electrical and electronic equipment.
The separate collection and recycling of your waste equipment at the time of disposal will help to conserve natural resources and ensure that it is recycled in a manner that protects human health and the environment. For more information about where you can drop off your waste equipment for recycling, please contact your local city office, your household waste disposal service or the shop where you purchased the product.

F Le symbole de la poubelle sur roues barrée d'une croix présent sur le produit ou sur son emballage indique que ce produit ne doit pas être éliminé avec vos autres déchets ménagers.
Au lieu de cela, il est de votre responsabilité de vous débarrasser de vos équipements usagés en les remettants à un point de collecte spécialisé pour le recyclage des déchets des équipements électriques et électroniques (DEEE). La collecte et le recyclage séparés de vos équipements usagés au moment de leur mise au rebut aidera à conserver les ressources naturelles et à assurer qu'elles sont recyclées d'une manière qui protège la santé humaine et l'environnement. Pour plus d'informations sur les lieux de collecte où vous pouvez déposer vos équipements usagés pour le recyclage, veuillez contacter votre revendeur, votre service local d'élimination des ordures ménagères.

D Das Symbol der durchgestrichenen Abfalltonne auf Rädern auf dem Produkt oder dessen Verpackung gibt an, dass das Produkt nicht zusammen mit dem Hausmüll entsorgt werden darf.
Es liegt daher in Ihrer Verantwortung, Ihre Altgeräte zu entsorgen, indem Sie diese bei einer geeigneten Sammelstelle für das Recycling für Elektro- und Elektronik-Altgeräte abgeben.
Die getrennte Sammlung und das Recycling Ihrer Altgeräte bei der Entsorgung tragen zur Erhaltung natürlicher Ressourcen bei und garantieren, dass diese auf gesundheits- und umweltverträgliche Weise recycelt werden. Weitere Informationen dazu, wo Sie Ihre Altgeräte zum Recycling abgeben können, erhalten Sie bei Ihrer Gemeindeverwaltung, Ihrem Hausmüll-Entsorgungsdienst oder bei dem Händler, bei dem Sie das Produkt gekauft haben.

ع **يشير رمز الحاوية ذات العجلات التي تم وضع علامة عليها علامة X على المنتج أو على عبوته إلى أنه يجب عدم التخلص من هذا المنتج مع النفايات المنزلية الأخرى. بدلاً من ذلك تقع على عاتقك مسؤولية التخلص من معدات النفايات الخاصة بك عن طريق تسليمها الى نقطة تجميع مخصصة لإعادة تدوير نفايات المعدات الكهربائية والإلكترونية. سيساعد الجمع المنفصل وإعادة تدوير معدات النفايات الخاصة بك في وقت التخلص في الحفاظ على الموارد الطبيعية وضمان إعادة تدويرها بطريقة تحمي صحة الإنسان والبيئة.**
للمزيد من المعلومات حول المكان الذي يمكنك التخلص فيه من معدات النفايات لإعادة التدوير، يرجى الاتصال بمكتب المدينة المحلي أو خدمة التخلص من النفايات المنزلية أو المتجر الذي اشتريت منه المنتج.

● MATERIALE IN DOTAZIONE ● MATERIAL PROVIDED ● MATÉRIEL FOURNI ● IM LIEFERUMFANG ENTHALTENES MATERIAL ● أدوات موردة	
	● Descrizione ● Description ● Description ● Beschreibung ● وصف
1	● Box in ABS completo di tamper e alimentatore PS515 ● ABS box complete with tamper protection and PS515 power supply unit ● Box en ABS avec fonction anti-sabotage et alimentation PS515 ● ABS-Gehäuse komplett mit Tamper und Netzgerät PS515 ● صندوق ABS كامل يشمل مقاوم العبث ومزود طاقة PS515
1	● Cavo nero (1 mm² l=14cm) per collegamento negativo da alimentatore a scheda SA3000 ● Black cable (1 mm² l=14cm) for negative connection from power supply unit to SA3000 board ● Câble noir (1 mm² l = 14cm) pour le raccordement entre l'alimentation et la carte SA3000 ● Schwarzes Kabel (1 mm² L = 14 cm) für den Anschluss des Minuspols vom Netzgerät an den SA3000 ● كابل أسود (1 مم² l = 1 سم) للتوصيل السالب من مزود الطاقة إلى لوحة وحدة المعالجة المركزية SA3000
1	● Cavo rosso (1 mm² l=14cm) per collegamento positivo da alimentatore a scheda SA3000 ● Red cable (1 mm² l=14cm) for positive connection from power supply unit to SA3000 board ● Câble rouge (1 mm² l = 14cm) pour le raccordement entre l'alimentation et la carte SA3000 ● Rotes Kabel (1 mm² L = 14 cm) für den Anschluss des Pluspols vom Netzgerät an den SA3000 ● كابل أحمر (1 مم² l = 14 سم) للتوصيل الموجب من مزود الطاقة إلى لوحة وحدة المعالجة المركزية SA3000
1	● Fascetta in nylon 2,5 × 135 mm per fissaggio del cavo di alimentazione di rete ● Nylon cable tie 2.5 × 135 mm for fixing the mains power cable ● Collier en nylon 2,5 × 135 mm pour fixer le câble d'alimentation secteur ● Nylonschelle 2,5 × 135 mm für die Befestigung des Netzversorgungskabels ● شريط من النايلون 135x2.5 مم لتثبيت كابل إمداد الشبكة بالطاقة
1	● Fascetta in nylon 4,8 × 368 mm per fissaggio batteria ● Nylon cable tie 4.8 × 368 mm for fixing the battery ● Collier en nylon 4,8 × 368 mm pour fixer la batterie ● Nylonschelle 4,8 × 368 mm für die Befestigung der Batterie ● شريط من النايلون 368x4.8 مم لتثبيت البطارية

● CARATTERISTICHE TECNICHE ● TECHNICAL FEATURES ● CARACTERISTIQUES TECHNIQUES ● TECHNISCHE EIGENSCHAFTEN ● الخصائص التقنية		
● Alimentatore PS515 ● PS515 power unit ● Alimentateur PS515 ● Netzgerät PS515 ● مزود الطاقة PS515	● Tensione nominale di alimentazione ● Nominal supply voltage ● Tension nominale d'alimentation ● Nennversorgungsspannung ● الجهد الإسمي للتزويد بالطاقة	220-240 V~ +10% -15% 50/60 Hz
	● Tensione nominale di uscita ● Nominal output voltage ● Tension nominale de sortie ● Nennausgangsspannung ● الجهد الاسمي للمخرج	14,4 V⎓
	● Corrente max assorbita a 230 V ● Max. drawn current at 230 ● Courant maximum absorbé à 230 V ● Max. Stromaufnahme bei 230 V ● أقصى تيار ممتص عند 230 فولت	0,6 A
	● Corrente max erogabile ● Max. suppliable current ● Courant maximum fourni ● Max Schaltleistung ● الحد الأقصى الصادر	1,5 A
	● Ripple max ● Max. ripple ● Ondulation maximum ● Max. Welligkeit ● أقصى تموج	100 mVpp con I=1A
	● Fusibile ● Fuse ● Fusible ● Schmelzsicherung ● مصهر	T2AL 250 V~
	● Classe di isolamento ● Insulation class ● Classe d'isolation ● Schmelzsicherung ● فئة العزل	II
● Alloggiamento batteria ● Battery housing ● Logement batterie ● Batteriefach ● حجرة البطارية		12 V⎓ 7 Ah
● Dimensioni (L x H x P) ● Dimensions (L x H x P) ● Dimensions (L x H x P) ● Maße (L x H x P) ● الأبعاد (الطول x العرض x العمق)		338 x 2405 x 99 mm
● Peso ● Weight ● Poids ● Gewicht ● الوزن		1,25 Kg
● Grado di protezione ● Degree of protection ● Degré de protection ● Schutzart ● درجة الحماية		IP30 / IK06

I

In questo documento sono riportate solo alcune indicazioni essenziali sul prodotto. Per maggiori informazioni fare riferimento ai manuali della centrale MP3000.

DESCRIZIONE GENERALE
L'AL3000 è un contenitore progettato per ospitare la scheda alimentatore SA3000. Il box viene fornito completo di alimentatore, tamper di protezione e accessori. La scheda SA3000 è ordinabile separatamente, così come eventuali schede di espansione e interfacce. La batteria non è fornita.

ATTENZIONE
Prima di effettuare collegamenti alla rete elettrica togliere la tensione di rete.

NOTE
L'alimentatore che, una volta installato, è soggetto a tensioni transitorie superiori a quelle della categoria di sovratensione II di progetto, necessita di una protezione supplementare delle tensioni transitorie esterne all'apparecchiatura.
I cavi impiegati devono rispondere alla norma IEC 60332-1-2 se di sezione 0,5 mm² o superiore, oppure alla norma IEC 60332-2-2 se di sezione inferiore a 0,5 mm².

APERTURA BOX 1

APERTURE PREFRATTURATE PER PASSAGGIO CAVI 2

FORI DI FISSAGGIO A PARETE 3
Montare esclusivamente a parete ad altezza ≤ 2 mt.
Per il fissaggio utilizzare almeno 4 tasselli diametro 6 mm di tipo adeguato alle caratteristiche della parete (non forniti).
- **A** - Foro di fissaggio per protezione antiasportazione. Uso obbligatorio per certificazione EN 50131 grado 3.

INSERIMENTO SCHEDA SA3000 4

COLLEGAMENTO E FISSAGGIO ALIMENTAZIONE 4
- **A** - Cavi a corredo
- **B** - Fascetta corta a corredo per fissaggio obbligatorio dei cavi 230 V~
- **C** - Rete alimentazione
- **D** - Fascetta lunga a corredo per fissaggio della batteria. La fascetta passa attraverso i fori per il passaggio dei cavi. Uso obbligatorio per certificazione EN50131 Grado 3.

Per l'alimentazione a 230 V~ deve essere installato un idoneo dispositivo di sezionamento, come un interruttore magnetotermico bipolare di valore non superiore a 10 A, a protezione della rete di alimentazione.

COLLEGAMENTO TAMPER 5

COLLEGAMENTO BATTERIA 6

GB

This document contains only essential information about the product. Refer to the manuals of the MP3000 panel for more information.

GENERAL DESCRIPTION
The AL3000 is a casing designed to house the SA3000 power supply board. The box is supplied complete with power supply, protection tamper and accessories. The SA3000 board can be ordered separately, as can any expansion boards and interfaces. The battery is not included.

IMPORTANT
Disconnect the mains power supply before making connections to the mains.

NOTES
Once installed, the power supply is subject to transient voltages higher than those of the overvoltage category for which it was designed. For this reason, an additional transient voltage protection is required outside the device. Wires with cross-section area of 0.5 mm² or larger must comply with IEC 60332-1-2; wires with cross-section area smaller than 0.5 mm² must comply with IEC 60332-2-2.

BOX OPENING 1

SCORED OPENINGS FOR CABLE ROUTING 2

WALL-MOUNTING HOLES 3
Assemble only on the wall at a height of ≤ 2 mt.
Use at least 4 wall plugs with a diameter of 6 mm of a type suited to the characteristics of the wall (not supplied).
- **A** - Fixing hole for removal protection. Compulsory use for EN 50131 Grade 3 certification.

SA3000 BOARD INSERTION 4

POWER SUPPLY FIXING 4
- **A** - Cables included
- **B** - Short cable tie included for compulsory cable fixing 230 V~
- **C** - Power supply network
- **D** - Long cable tie supplied for battery fixing. The cable ties passes through the holes for routing the cables. Compulsory use for EN50131 Grade 3 certification.

A suitable isolating device, such as a two-pole thermomagnetic circuit breaker, not exceeding 10A, must be installed to protect the 230 V~ mains supply.

TAMPER CONNECTION 5

BATTERY CONNECTION 6

F

Le présent document contient quelques indications essentielles sur le produit. Pour plus de renseignements, se reporter aux manuels de la centrale MP3000.

DESCRIPTION GÉNÉRALE
La AL3000 est un boîtier conçu pour accueillir la carte d'alimentation SA3000. Elle est livrée avec alimentation, dispositif de protection contre l'ouverture et accessoires. La carte SA3000 peut être commandée séparément, tout comme d'éventuelles cartes d'expansion et d'interface. La batterie n'est pas fournie.

ATTENTION
Avant de réaliser des raccordements au réseau électrique, couper la tension secteur.

REMARQUES
L'alimentation qui, une fois installée, peut subir des tensions transitoires supérieures à celles de la catégorie de surtension II de projet, nécessite une protection supplémentaire contre les tensions transitoires externes à l'équipement. Les câbles utilisés doivent être conformes à la norme IEC 60332-1-2 si leur section est égale ou supérieure à 0,5 mm², ou bien à la norme IEC 60332-2-2 si leur section est inférieure à 0,5 mm².

OUVERTURE DE LA BOX 1

ORIFICES PRÉ-FRACTURÉS POUR LE PASSAGE DES CÂBLES 2

ORIFICES DE FIXATION MURALE 3
L'installation murale doit exclusivement se faire à une hauteur ≤ 2 m.
Pour la fixation, utiliser au moins 4 chevilles diam. 6 mm (non livrées), d'un type adapté aux caractéristiques du mur.
- **A** - Orifice de fixation pour la protection anti-arrachement. Utilisation obligatoire pour la certification EN 50131 Degré 3.

MISE EN PLACE DE LA CARTE SA3000 4

RACCORDEMENT ET FIXATION DE L'ALIMENTATION 4
- **A** - Câbles livrés de série
- **B** - Collier court livré de série pour la fixation obligatoire des câbles 230 V~
- **C** - Réseau d'alimentation
- **D** - Collier long livré de série pour la fixation de la batterie. Le collier passe à travers les orifices pour le passage des câbles. Utilisation obligatoire pour la certification EN 50131 Degré 3

L'alimentation à 230 V~ requiert un dispositif de sectionnement approprié, tel un interrupteur magnétothermique bipolaire d'une valeur non supérieure à 10A, pour protéger le réseau d'alimentation.

RACCORDEMENT ANTI-SABOTAGE 5

RACCORDEMENT DE LA BATTERIE 6

D

In diesem Dokument sind nur einige wesentliche Angaben zum Produkt enthalten. Wegen weiterer Informationen beziehen Sie sich bitte auf die Handbücher der Zentrale MP3000.

ALLGEMEINE BESCHREIBUNG
Das Kunststoffgehäuse ist ein zum Unterbringen der Netzgerätkarte SA3000 konzipierter Behälter. Das Gehäuse wird komplett mit Netzgerät, Sabotageschutz und Zubehör geliefert. Die Hauptprozessorkarte SA3000 kann, so wie eventuelle Erweiterungs- oder Schnittstellenkarten, getrennt bestellt werden. Die Batterie ist nicht im Lieferumfang enthalten.

ACHTUNG
Vor dem Anschluss an das Stromnetz die Netzspannung ausschalten.

HINWEISE
Das Netzteil, das nach der Installation Stoßspannungen über der projektmäßigen Überspannungskategorie II ausgesetzt ist, erfordert einen zusätzlichen Schutz vor Stoßspannungen außerhalb des Geräts. Die verwendeten Kabel müssen der Norm IEC 60332-1-2 entsprechen, wenn ihr Querschnitt mindestens 0,5 mm² beträgt, bzw. der Norm IEC 60332-2-2 bei einem Querschnitt unter 0,5 mm².

ÖFFNEN DES GEHÄUSES 1

VORGESTANZTE ÖFFNUNGEN ZUM DURCHFÜHREN 2

VON KABELN DURCH DIE WANDBEFESTIGUNGS ÖFFNUNGEN 3
Ausschließlich auf einer Höhe von ≤ 2 m an der Wand montieren.
Zur Befestigung mindestens 4 Dübel mit einem Durchmesser von 6 mm eines für die Wandeigenschaften geeigneten Typs verwenden (nicht enthalten).
- **A** - Befestigungsöffnung für Demontageschutz. Verwendung für Zertifizierung EN 50131 Grad 3 obligatorisch.

EINSETZEN DER HAUPTPROZESSORKARTE 4

ANSCHLUSS UNDBEFESTIGUNG VERSORGUNGE 4
- **A** - Im Lieferumfang enthaltene Kabel
- **B** - Kurze Schelle für die obligatorische Befestigung der 230 V~-Kabel enthalten
- **C** - Versorgungsnetz
- **D** - Lange Schelle im Lieferumfang für die Befestigung der Batterie. Die Schelle verläuft durch die Öffnungen für den Durchgang der Kabel.
  Verwendung für Zertifizierung EN 50131 Grad 3 obligatorisch

Für die Versorgung bei 230 V~ muss eine geeignete Trennvorrichtung installiert werden wie ein zweipoliger Leitungsschutzschalter mit einem Wert nicht über 10 A zum Schutz des Versorgungsnetzes.

ANSCHLUSS TAMPER 5

ANSCHLUSS DER BATTERIE 6